Kuva voi olla edustus. Katso tuotetiedot.

FXR.2525.A

Osa numero	FXR.2525.A	**RoHs-tila**	N/A
Valmistaja / merkki	Taoglas	**Varaston kunto**	95145 pcs stock
Tuotteen Kuvaus	NFC FLEX ANTENNA 25MM SQUARE	**Lähetys**	Hong Kong
lomakkeissa		**Lähetysreitti**	DHL/Fedex/TNT/UPS/EMS

95145 pcs stock

Viitehinta (Yhdysvaltain dollareina)

1 pcs	100 pcs	500 pcs	1000 pcs	5000 pcs
$0.367	$0.357	$0.347	$0.338	$0.319

Saat lainata

Napsauta "Hanki tarjous" ja täytä kaikki vaadittavat kentät.Vastaamme pyyntösi 24 tunnin sisällä sähköpostitse. Jos kohtaat ongelmia, jätä viesti tai lähetä meille sähköpostia osoitteeseen info@global-ic.hk, ja palaamme sinuun mahdollisimman pian.

SAAT LAINATA

-tekniset tiedot FXR.2525.A: n

Koko / Dimension	25.00mm L x 25.00mm W x 0.14mm H	Sarja	FXR.2525
Paketti	Bag	Taajuus	13.56MHz
ominaisuudet	Near Field Communications (NFC)	Perustuotteenumero	FXR.2525

Liittyvät uutiset

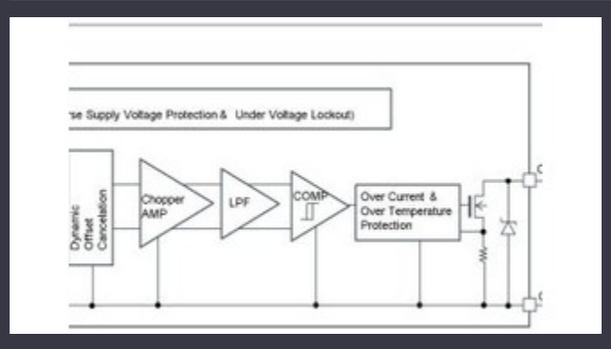

Automotive -magneettiset ilmaisimet toimivat jopa 38 V

23.08.2023

Näkökulma: Ultra-terävä tulipalon havaitseminen IoT-antureilla Lorawanin avulla

14.07.2023

12 V tai 48 V: n virtalähde tarjoaa huipput 800 W

13.09.2023

Sponsoroitu sisältö: Autoturvallisuuden tulevaisuus suunnittelusta

19.04.2023

Sponsoroitu sisältö: huippuluokan puolijohteet

15.09.2023

Google Scrolls ja Flors Flutter -versio 3.13

30.08.2023

Näkymä: Johtojen ojentaminen kilpien karkottamiseksi autoteollisuudessa

29.08.2023

Minimaalisesti invasiivinen aivokoetteri tunnistaa yhden neuronin

21.07.2023

Ohjausjohto-moduuli räätälöityihin ja pienikokoisiin ajoneuvoihin

13.09.2023

Sulautettu maailma: Wi-Fi 6, Bluetooth ja IEEE 802.15.4 LR-WPAN yhdessä moduulissa

16.03.2023

Schneiderin cobot voi nostaa 3 kg: n ja sijoittaa 20 µm

07.08.2023

Tarkastuskamerat ovat tuotannossa 800 nm

11.08.2023

Tekijänoikeudet © 2023 Elektronisten komponenttien luotettava jakelija - Global-IC

Sähköposti: info@global-ic.hk

Osoite: 19F Lockhart Center, Lockhart Road, Wan Chai, Hong Kong